B	'22.3.23	PB追加に伴う変更	山田
Rev.			

型番仕様

MCON-001-071 PB ** R* U*

- PB: B ①ベース, ②カバー材質 無印:アルミダイキャスト PB:PBT(UL:V-0)
- **: ⑨ AC:C タイプアウトレット(ブラジル向け)
- R*: ⑩ R0:RJ45無し(ブランクパネル) R1:RJ45有り
- U*: ⑪ U0:USB無し(ブランクパネル) U1:USB有り

項番	品名	定格/型番/材質	メーカー	数量
1	ベース	アルミダイキャスト銀色塗装 又は PBT 黒色(UL V-0)	MADOKA	1
2	カバー		MADOKA	1
3	ロック	M4×20 脱落防止ビス	--	1
4	添付品ビス	M3×8小ワセムス(ベース固定用)	--	4
5	添付品ビス	M4×8小ワセムス(パネル固定用)	--	2
6	添付品ビス	M5×10アブセット	--	1
7	添付品ビス	M5 内歯菊座金	--	1
8	パネル	別紙 2/2 参照	MADOKA	1

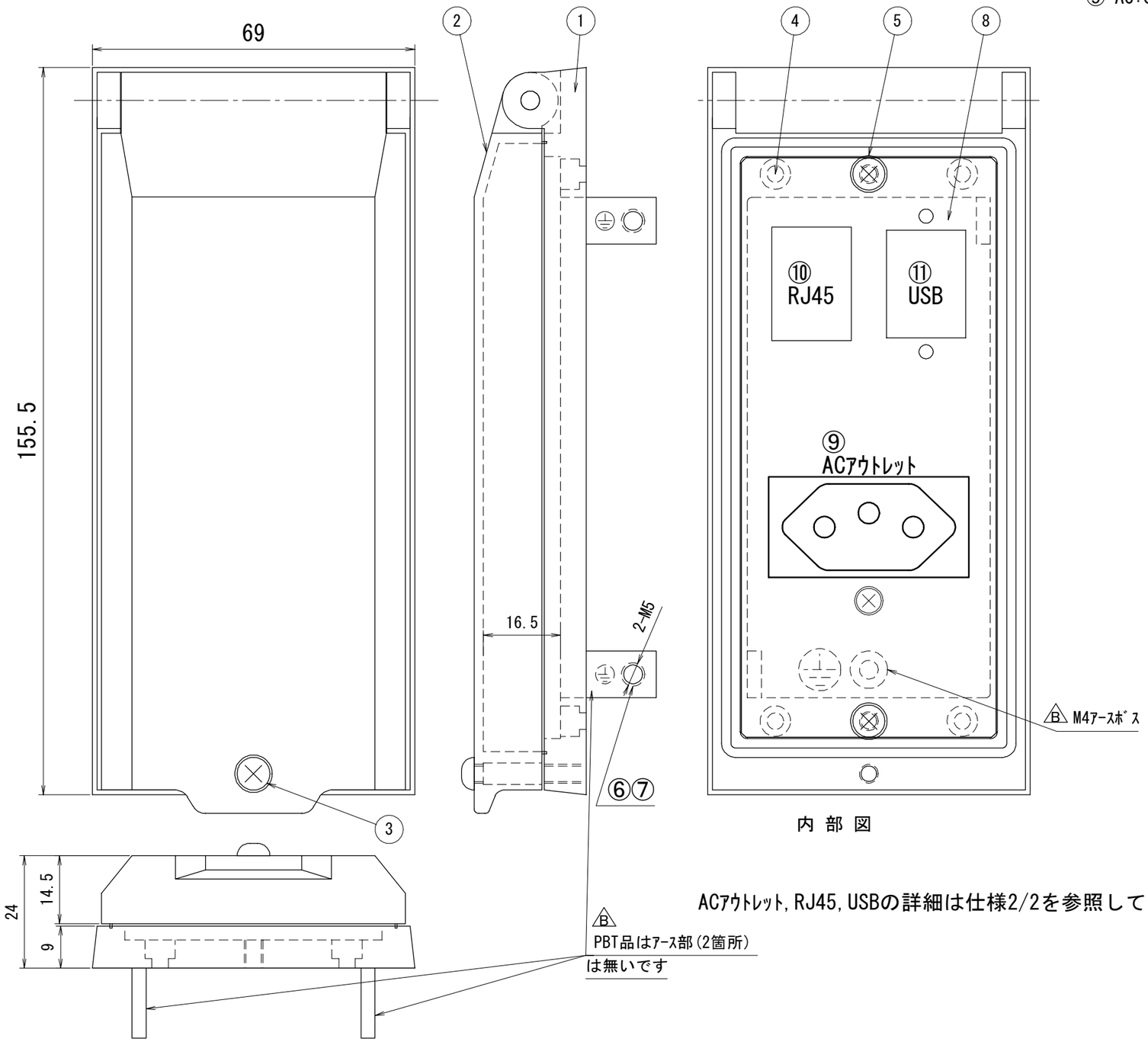

ACアウトレット, RJ45, USBの詳細は仕様2/2を参照してください。

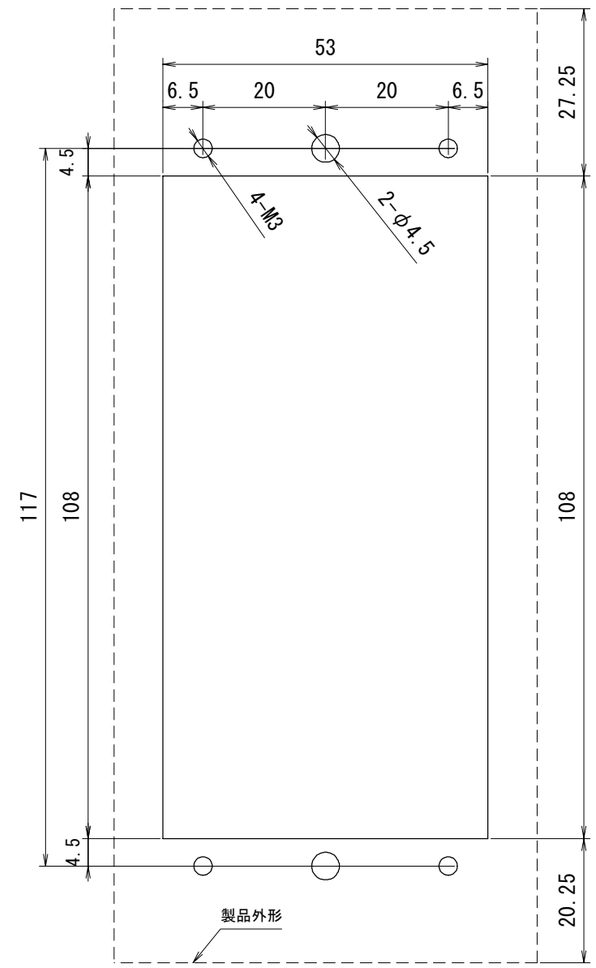

パネルカット図
推奨板厚 t=1.6以上

MADOKA SYSTEM co.,ltd						Document Name: Panel Interface Type:MCON-001-071****** 仕様図 1/2
Material		Process		Amount		
2019/12/02	Yamada	Yamada			1/1	Document No. M0051A071B
Date	Design	Draft	Check	Confirm	Scale	A3 SIZE

B	'22.3.23	PB追加に伴う変更	山田
Rev.			

型番仕様

MCON-001-071 PB ** R* U*

⑪ U0:USB無し(ﾌﾞﾗﾝｸﾊﾟﾈﾙ)
U1:USB有り

⑩ R0:RJ45無し(ﾌﾞﾗﾝｸﾊﾟﾈﾙ)
R1:RJ45有り

⑨ AC:C ﾀｲﾌﾟｱｳﾄﾚｯﾄ(ﾌﾞﾗｼﾞﾙ向け)

B ①ﾍﾞｰｽ,②ｶﾊﾞｰ材質
無印:ｱﾙﾐﾀﾞｲｷｬｽﾄ
PB:PBT(UL:V-0)

⑨
ACｱｳﾄﾚｯﾄ
詳細

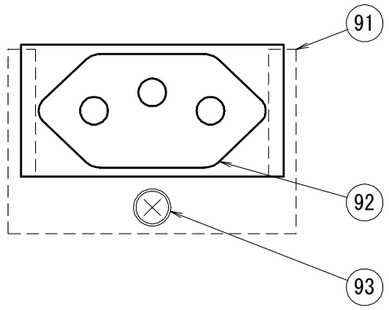

AC
海外向け
C:ﾌﾞﾗｼﾞﾙ等

型番	項番	品　名	定格/型番/材質	メーカー	数量
AC		ﾊﾟﾈﾙ	M0051B071B SPCC t=1.6	MADOKA	1
	92	C ｻﾎﾟｰﾄ	M0051B993A SPCC t=1.6	MADOKA	1
	92	C ACｱｳﾄﾚｯﾄ	615040	Legrand	1
			7000004015899(HARTING)		
	93	ﾋﾞｽ	M3×8 小ﾜｾﾑｽ	--	1

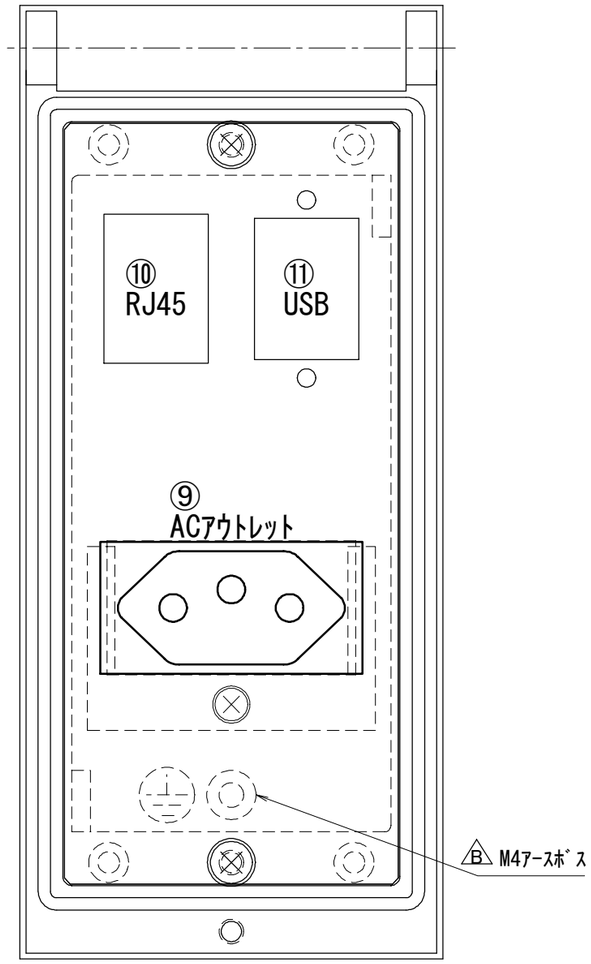

内部図

USB中継は表裏を
変えることが可能です。

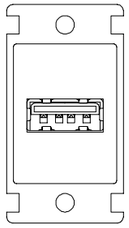

⑩ RJ45詳細

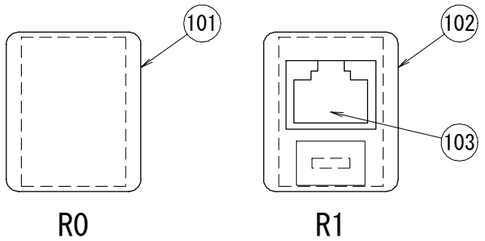

⑪ USB詳細

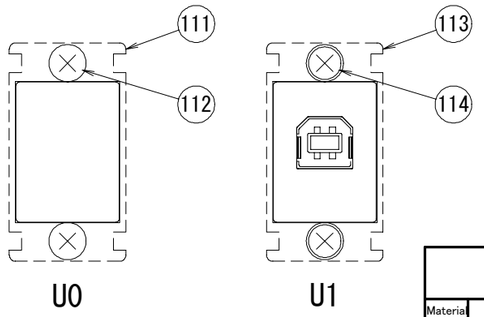

型番	項番	品　名	定格/型番/材質	メーカー	数量
R0	101	ﾌﾞﾗﾝｸﾍﾞｾﾞﾙ	NW-073-FBK-IV	MISUMI	1
	--	--	--	--	--
	--	--	--	--	--

型番	項番	品　名	定格/型番/材質	メーカー	数量
R1	102	ﾍﾞｾﾞﾙ	NW073-FSM-IV	MISUMI	1
	103	RJ45(CAT6)	NW080-88S-SI-C6-SH	MISUMI	1
	--	--	--	--	--

型番	項番	品　名	定格/型番/材質	メーカー	数量
U0	111	USBﾌﾞﾗﾝｸﾊﾟﾈﾙ	MIUSB1-BL	MADOKA	1
	112	ﾋﾞｽ	(+)B1ﾅﾍﾞ 3.5×6	--	2
	--	--	--	--	--

型番	項番	品　名	定格/型番/材質	メーカー	数量
U1	113	USBｺﾈｸﾀ	MIUSB1-A-B	MADOKA	1
	114	ﾋﾞｽ	M3×8 小ﾜｾﾑｽ	--	2
	--	--	--	--	--

MADOKA SYSTEM co.,ltd

Material		Process		Amount	
2019/12/02	Yamada	Yamada			1/1
Date	Design	Draft	Check	Confirm	Scale

Document Name
Panel Interface
Type:MCON-001-071******
仕様図 2/2

Document No.
M0051A071B

A3
SIZE