Rev.	Date	Content	Name
C	'22/3/24	PB追加に伴う変更	山田
B	'09.12.8	USBｺﾈｸﾀ変更 M0051B372 改訂A→B	山田

型番仕様
MCON-030-372 PB

C
①ﾍﾞｰｽ,②ｶﾊﾞｰ材質
無印:ｱﾙﾐﾀﾞｲｷｬｽﾄ
PB:PBT(UL:V-0)

項番	品　名	定 格 / 型 番 / 材 質	メーカー	数量
1	ベース	ｱﾙﾐﾀﾞｲｷｬｽﾄ銀色塗装 又は PBT 黒色(UL V-0)		1
2	カバー			1
3	ロック	ABS ﾛｯｸ部白色 ｽﾗｲﾄﾞ部黒色		1
4	添付品ﾋﾞｽ	M3×8小ﾜｾﾑｽ(ﾍﾞｰｽ&内部ﾊﾟﾈﾙ固定用)		4
5	添付品ﾋﾞｽ	M5×10ｱﾌﾟｾｯﾄ		1
6	添付品ﾋﾞｽ	M5 内歯菊座金		1
7	パネル	M0051B372C (SPCCt=1.6)	MADOKA	1
8	USB中継B→A	FMT1050	BLACK BOX	2
--	↑固定ビス	M3×8小ﾜｾﾑｽ	--	4
10	ﾍﾞｾﾞﾙ	NW073-FSM-IV	MISUMI	1
10	RJ45(CAT6)	NW080-88S-SI-C6-SH	MISUMI	1
11	ﾌﾞﾗﾝｸﾌﾟﾗｸﾞ	D-160A	OSADA	1
--	--	--	--	--

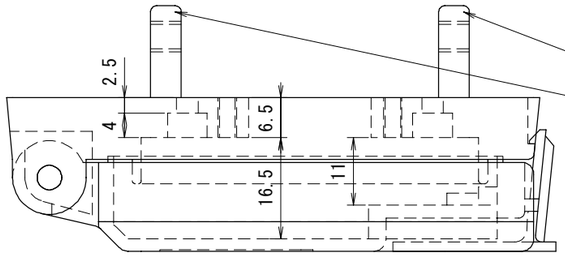

C
PBT品はｱｰｽ部(2箇所)
は無いです

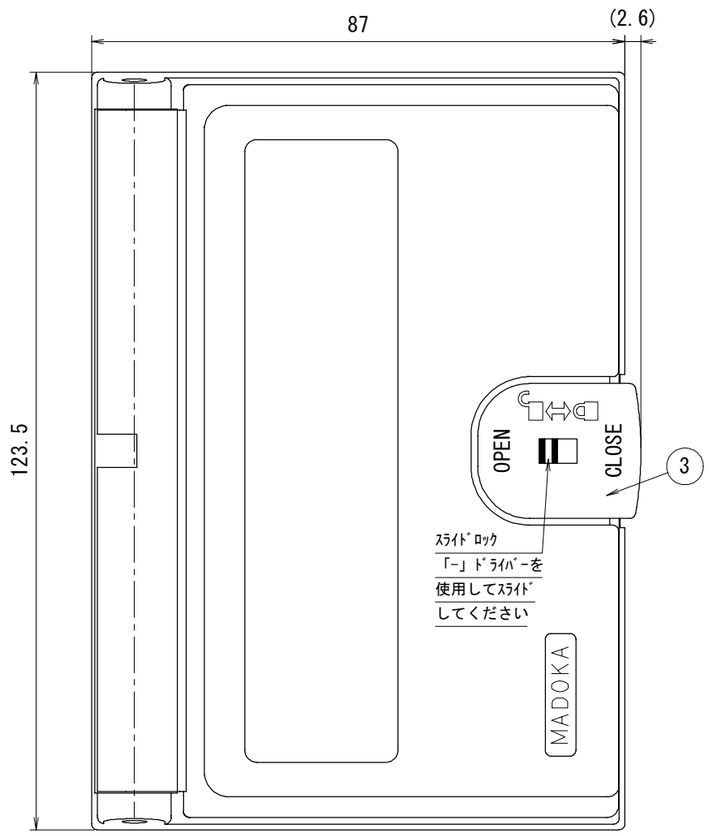

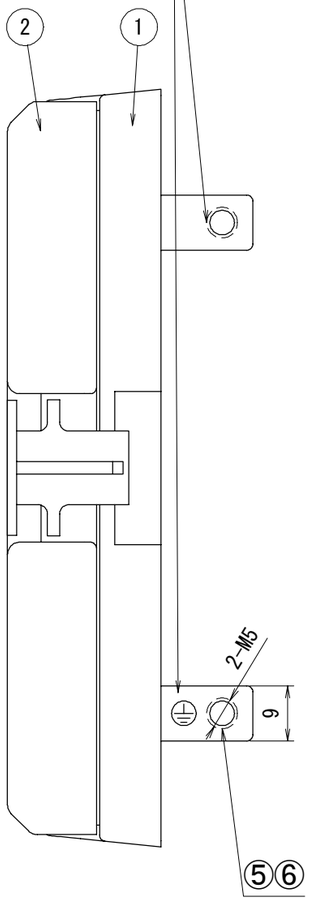

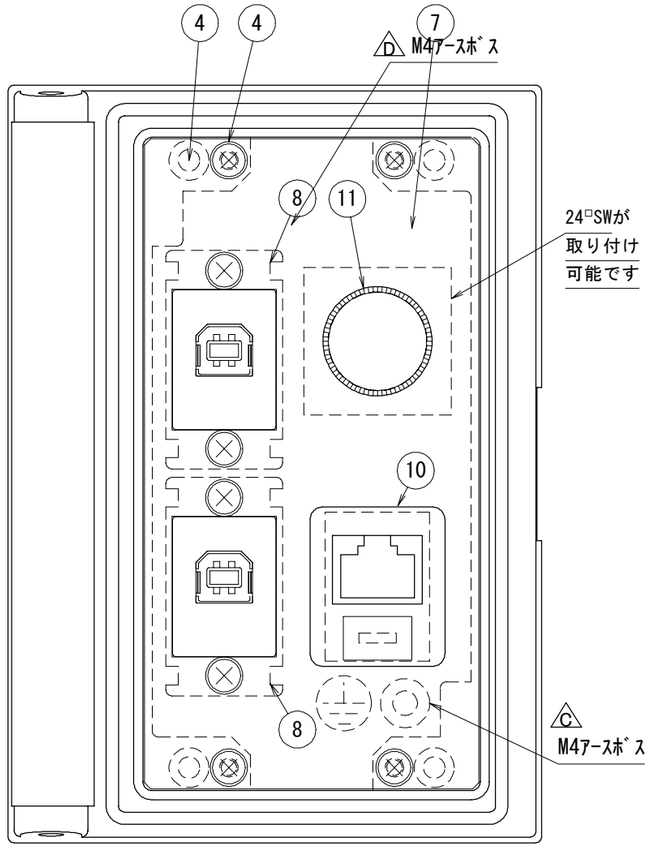

内 部 図

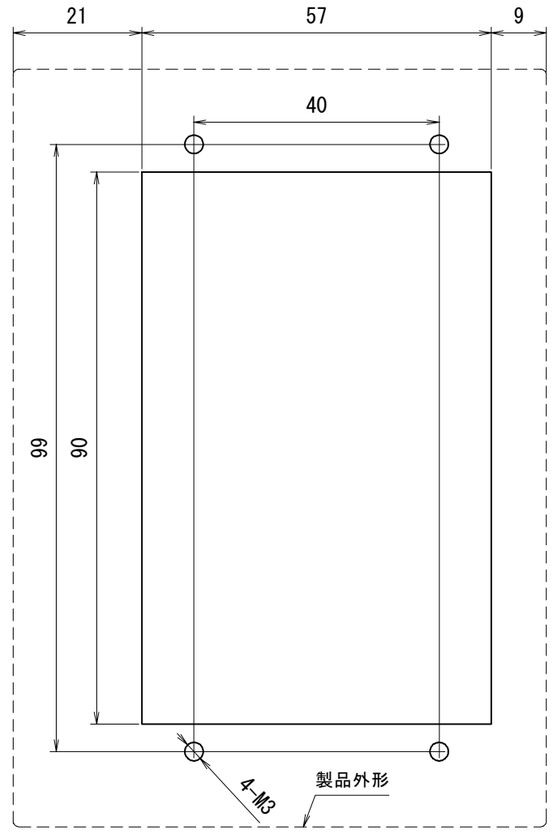

パネルカット図
推奨板厚 t=1.6以上

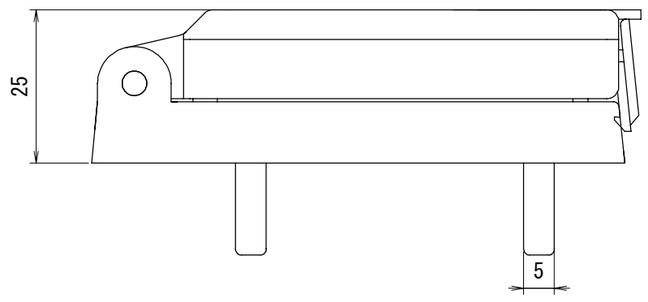

⑧USB中継は、出荷時「表面Ｂ」「裏面Ａ」
となっていますが内部のﾓｼﾞｭｰﾙを
差し替えることにより表裏を
変えることが可能です。

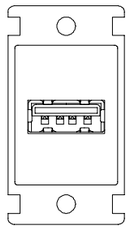

MADOKA SYSTEM co.,ltd						Document Name
Material		Process		Amount		Panel Interface Type:MCON-030-372
2008/06/20	Yamada	Yamada			1/1	Document No. M0051A372C
Date	Design	Draft	Check	Confirm	Scale	A3 SIZE